Tipex Smaltované akumulační nádrže

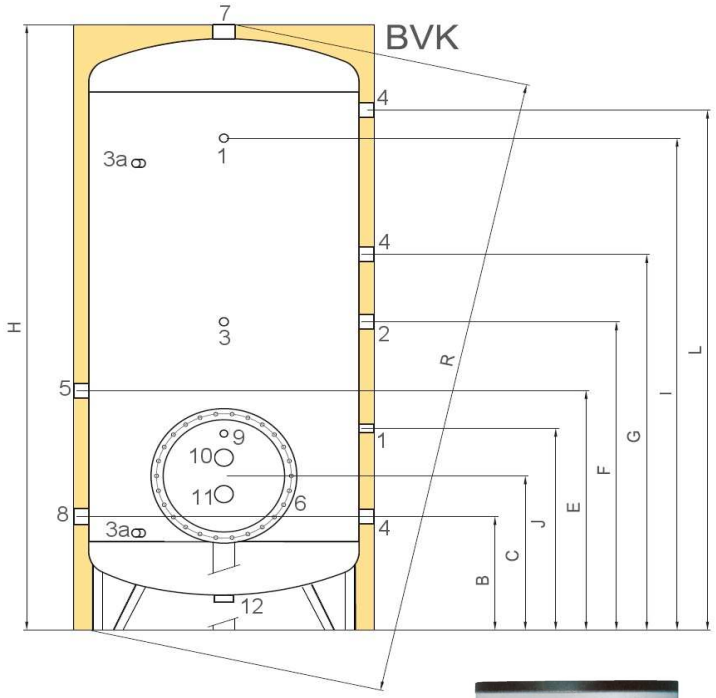

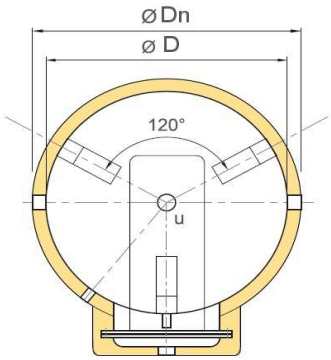

Pracovní parametry:

Maximální pracovní tlak: 10 bar - zásobník teplé vody
12 bar - výměník

Max. pracovní teplota: 95°C - zásobník teplé vody
95°C - výměník

Materiály:

Nádoba: Vysoce kvalitní ocel(S 235JR)
specielní keramický povrch

Výměník: - Nerezová ocel
- Měď

Připojení: Vysoce kvalitní ocel(S 235JR)
specielní keramický povrch

Vně: antikorozivní nátěr,smalt

Izolace: Tvrdý a měkký polyuretan

Popis připojení:

(Hrdla opatřena vnitřními závity)

1 - Hrdlo pro jímku na teploměr G 1/2
2 - Magnesiová anoda
3 - Hrdlo pro el.anodu
4 - Pomocné hrdlo
5 - Vstup cirkulace
6 - Kontrolní otvor (příruba)
7 - Výstup vody
8 - Vstup vody
9 - Pomocné hrdlo
10 - Odvzdušnění výměníku
11 - Vstup výměníku
12 - Výstup výměníku

Tipex TXC - BVK

LT	Ø D	H	Ø Dn	R	B	C	J	E	F	G	I	L	výměník	Kg
1500	1000	2185	1100	2250	500	650	650	800	1100	1340	1820	1820	3,00	233
2000	1100	2505	1200	2580	495	645	645	795	1095	1335	1825	2095	4,00	297
2500	1200	2585	1300	2670	550	700	700	850	1150	1390	1815	2150	5,00	333
3000	1250	2795	1350	2880	550	700	700	850	1150	1390	1820	2350	5,00	368
4000	1400	2875	1500	2970	580	730	730	88	1180	1420	2000	2365	8,00	433
5000	1600	2910	1700	3030	590	740	740	890	1190	1430	2000	2385	10,00	579

LT	2	3	3a	10;11	1	9	7;8	4;5	6
1500	G5/4	G1/2	-	G2	G1/2	G3/8	G2	G5/4	400/480
2000	G5/4	-	G1/2	G2	G1/2	G3/8	G2	G5/4	400/480
2500	G5/4	-	G1/2	G2	G1/2	G3/8	G2 1/2	G5/4	400/480
3000	G5/4	-	G1/2	G2	G1/2	G3/8	G3	G5/4	400/480
4000	G5/4	-	G1/2	G2	G1/2	G3/8	G3	G5/4	400/480
5000	G5/4	-	G1/2	G2	G1/2	G3/8	G3	G5/4	400/480

Výrobek byl zkoušen ve Stroj.zkušebním ústavu v Brně.

Thermotip

Thermotip s.r.o., Pod Hájem 97, 267 01 Králův Dvůr
tel.: +420 241 444 640, fax: +420 241 444 653

www.thermotip.com
e-mail: info@thermotip.com

Smaltované akumulační nádrže

Tipex

Tipex TXC - BVK

Příklad zapojení:

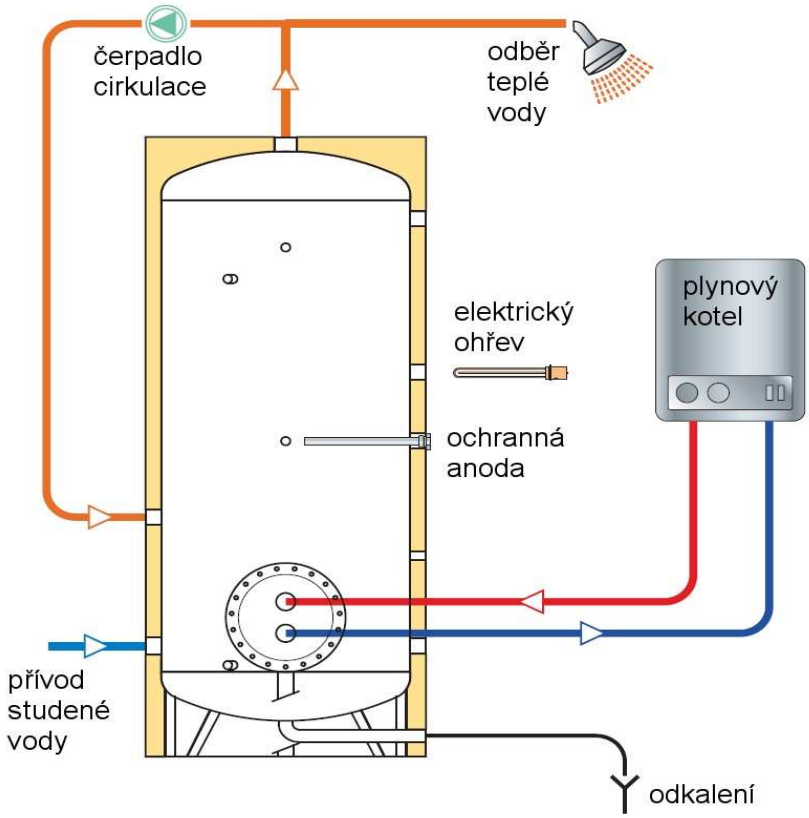

Výkonové charakteristiky:

dodávka teplé vody, resp. výkon výměníku při Tis = 10°C								Výměník			
objem	Tip	Tus = 45°C		Tus = 60°C		Ta = 50°C Tus = 45°C	Ta = 60°C Tus = 45°C	plocha	objem	průtok	tlaková ztráta
(l)	(°C)	(l/h)	(kW)	(l/h)	(kW)	(l/10min)	(l/10min)	(m^2)	(l)	(m^3/h)	(kPa)
		a	b	c	d	e	f				
1500	70	1054	42,9	530	30,8	1837	2266	3,00	10,9	3,0	20
	80	1322	53,8	746	43,4	1869	2297				
	90	1585	64,5	944	54,9	1899	2328				
2000	70	1348	54,9	684	39,7	2421	2992	4,00	14,7	3,0	20
	80	1688	68,7	959	55,7	2454	3026				
	90	2020	82,2	1210	70,3	2488	3059				
2500	70	1620	65,9	828	48,1	3014	3728	5,00	18,5	3,0	21
	80	2022	82,3	1156	67,2	3053	3767				
	90	2416	98,3	1455	84,6	3091	3805				
3000	70	1620	65,9	828	48,1	3577	4434	5,00	18,5	3,0	21
	80	2022	82,3	1156	67,2	3614	4471				
	90	2416	98,3	1455	84,6	3650	4507				
4000	70	2308	93,9	1209	70,3	4775	5918	8,00	30,1	3,0	34
	80	2863	116,5	1666	96,8	4824	5967				
	90	3407	138,6	2080	120,9	4872	6015				
5000	70	2681	109,1	1426	82,9	5938	7366	10,00	36,4	3,0	40
	80	3314	134,9	1949	113,3	5990	7419				
	90	3932	160,0	2422	140,8	6042	7470				

Tip - teplota vstupující topné vody

Ta - teplota vody v zásobníku

Tis - teplota vody vstupující z vodovodního řadu

Tus - teplota vystupující teplé vody

a - trvalý průtok vody při ohřevu z 10 na 45 °C

b - trvalý výkon zásobníku při ohřevu vody z 10 na 45 °C

a - trvalý průtok vody při ohřevu z 10 na 60 °C

d - trvalý výkon zásobníku při ohřevu vody z 10 na 60 °C

e - množství 45 °C vody dodané za 10 min při počáteční teplotě zásobníku 50 °C

f - množství 45 °C vody dodané za 10 min při počáteční teplotě zásobníku 60 °C

Thermotip

Thermotip s.r.o., Pod Hájem 97, 267 01 Králův Dvůr
tel.: +420 241 444 640, fax: +420 241 444 653

www.thermotip.com
e-mail: info@thermotip.com